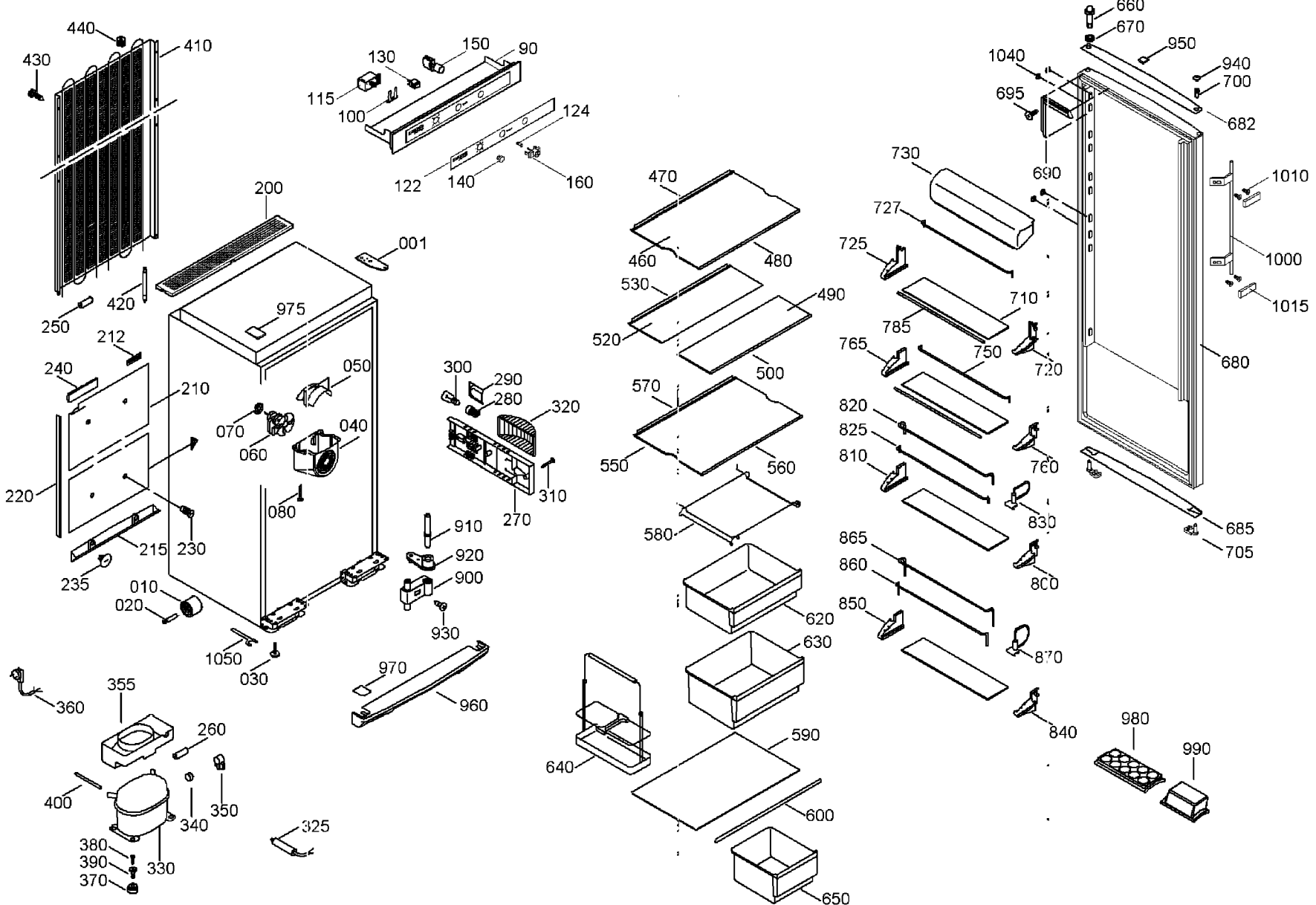
440
410
430
130
150
90
115
100
124
122
140
160
200
001
420
250
975
212
240
210
050
070
040
060
220
080
215
230
235
010
020
1050
030
300
290
280
320
310
270
910
920
900
930
970
960
360
355
260
400
350
340
325
380
390
370
330
470
460
480
530
490
520
500
570
550
560
580
620
630
640
590
600
650
660
670
950
1040
940
700
695
682
730
690
1010
727
725
1000
710
785
1015
765
750
720
680
820
825
810
760
830
685
865
705
860
800
850
870
840
980
990